Catalogue

projet lumières

Consulat Voltaire

Olympe Goales

Sommaire

Préambule

Inspirations p 8
Intentions projets p 10

Ambiances lumineuses

Caillebotis p 14
Rideaux p 16
Coupe AA p 18
Coupe AA' p 20
Coupe BB p 22
Coupe BB' p 24

Fiches techniques

Tecnica Evo p 28
Laser fixe carré p 30
Isign p 32
Foglio p 34
Underscore Ledstrip COB p 36

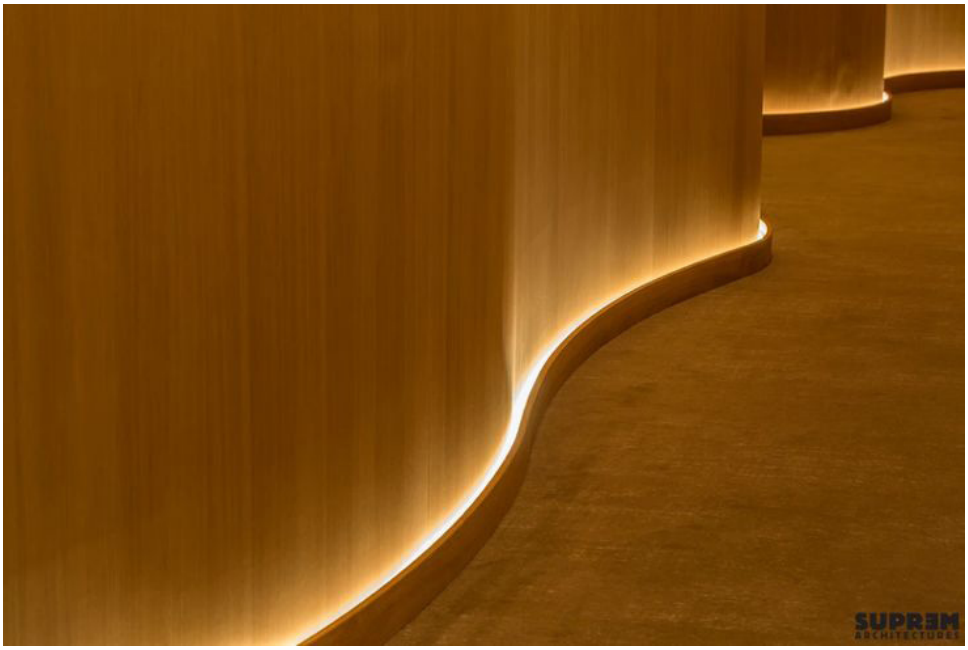
SUPREM
ARCHITECTURE

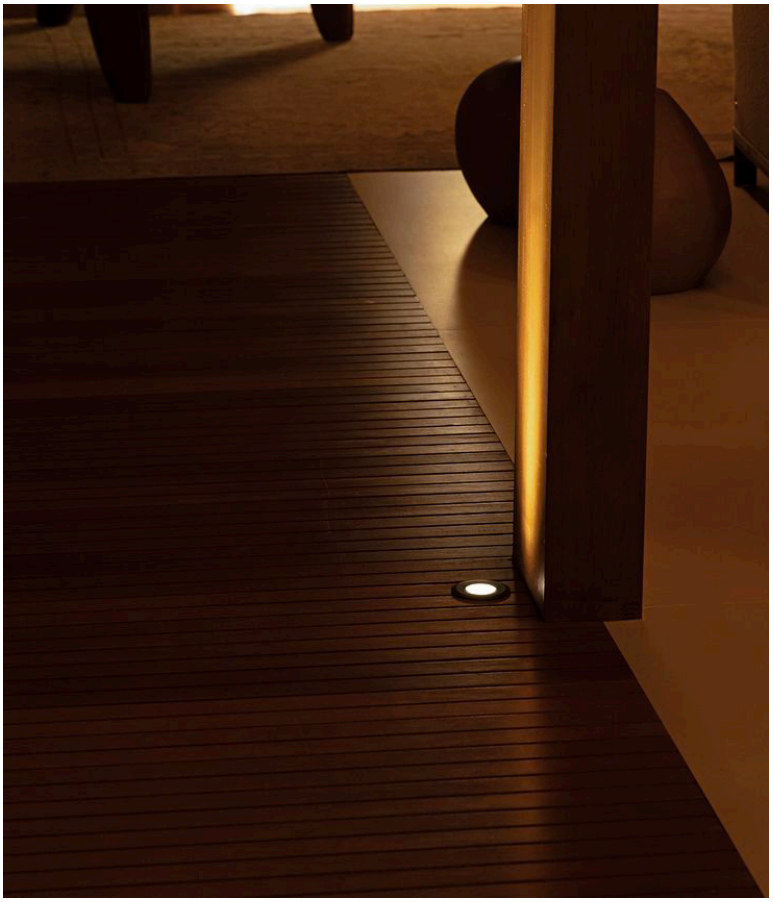

Dans le projet, la lumière accompagne la polyvalence du lieu tout en révélant ses qualités spatiales et matérielles. Dans le forum, l'éclairage combine une lumière générale modulable et des dispositifs plus scénographiques qui mettent en valeur les usages, les événements et les éléments architecturaux. Le caillebotis est notamment révélé par un éclairage intégré dans le sol qui souligne sa texture et participe à l'orientation des parcours.

Au sous-sol, ces mêmes principes sont réinterprétés dans une atmosphère plus intime et nocturne, en cohérence avec l'activité de club. L'éclairage y devient plus tamisé et immersif, favorisant une expérience sensible des espaces. Ici, la lumière joue également un rôle dans la définition des seuils et des espaces intermédiaires. Dissimulée derrière les rideaux, elle révèle par transparence ces derniers ajourés et transforme les murs en fonds lumineux. Les parois apparaissent alors comme des éléments légers et évolutifs dont la perception varie selon les usages et les ambiances recherchées.

L'ensemble du projet lumineux repose ainsi sur un équilibre entre éclairage fonctionnel et mise en scène discrète de l'architecture, afin de créer des atmosphères capables d'accompagner les différentes temporalités du lieu.

Projet forum
Le caillebotis

éclairage led encastré dans le sol

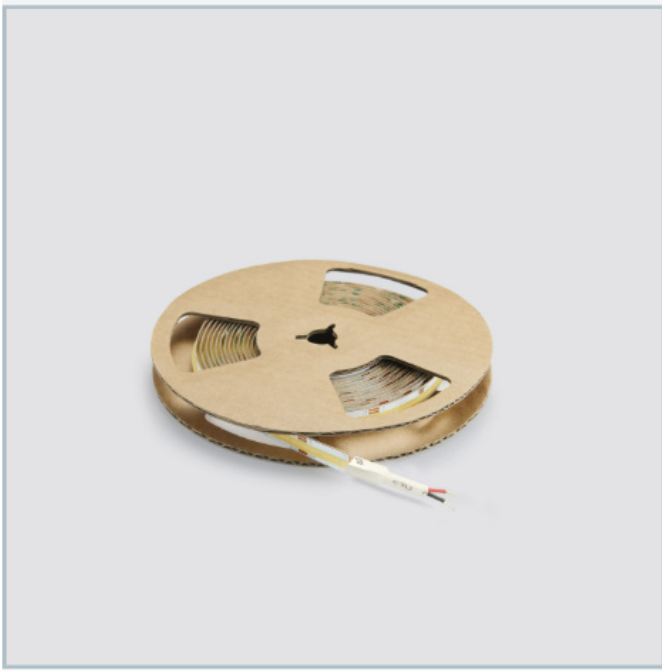

Projet club
Rideaux

éclairage led encastré dans le plafond

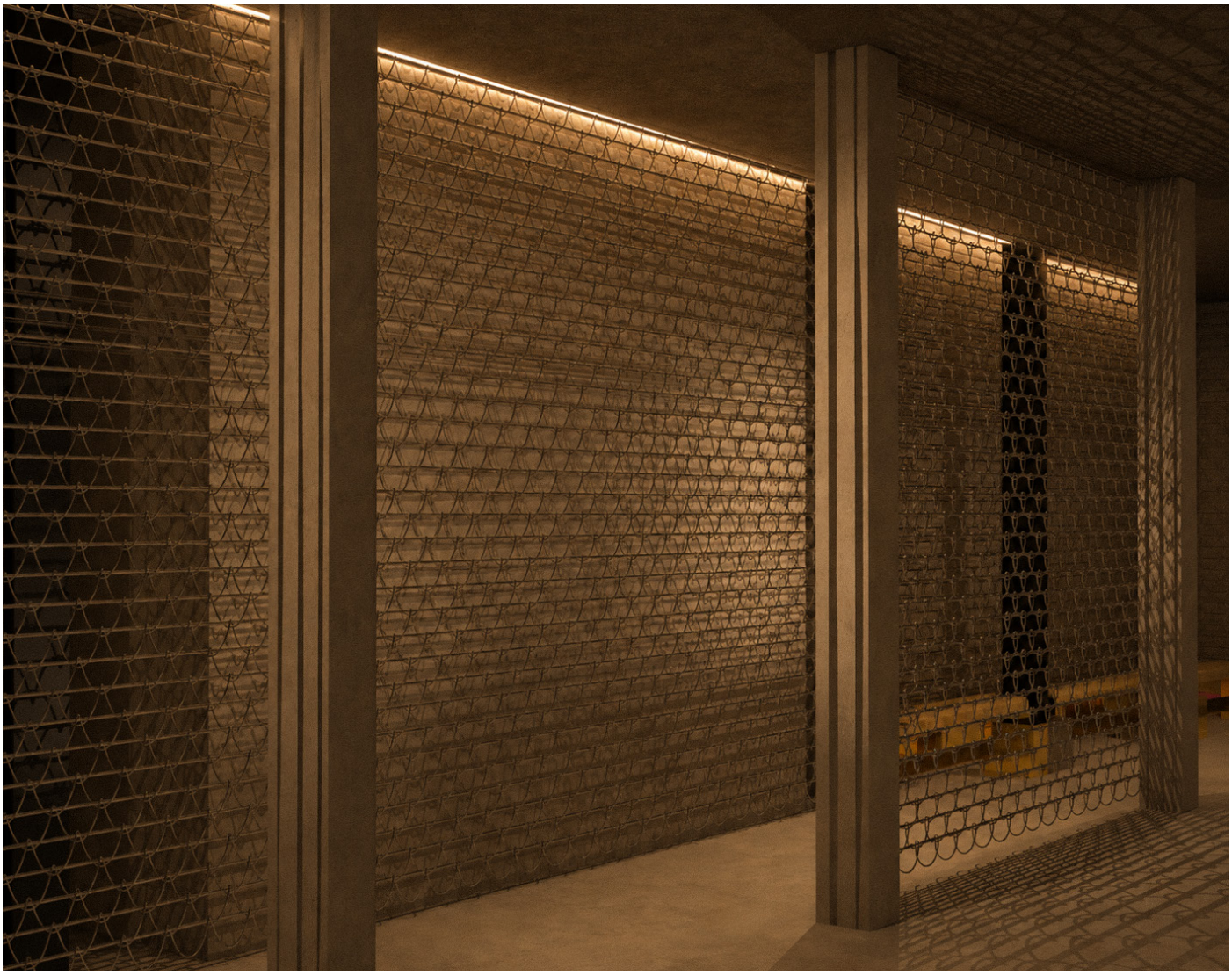

Éclairage global

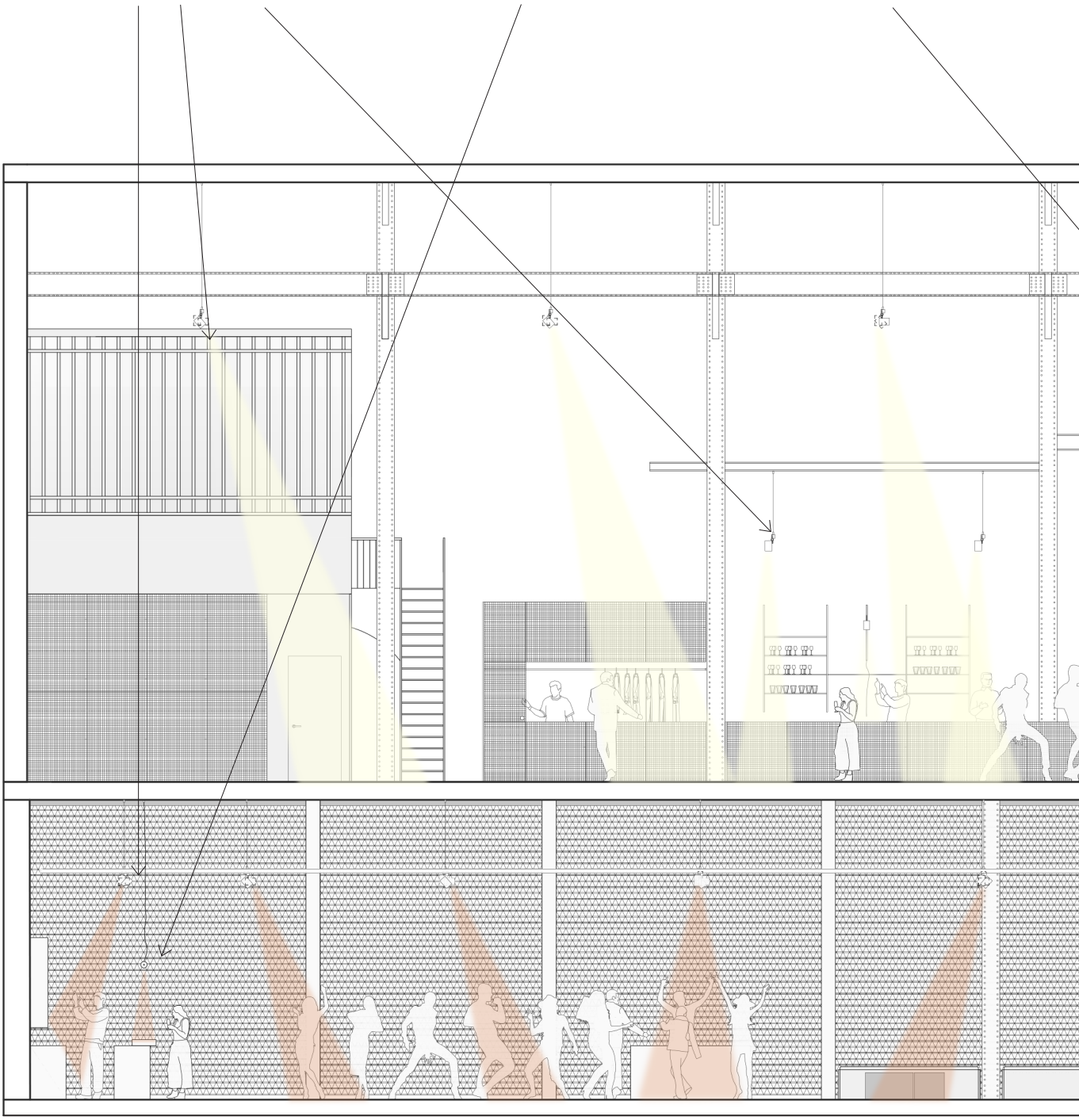

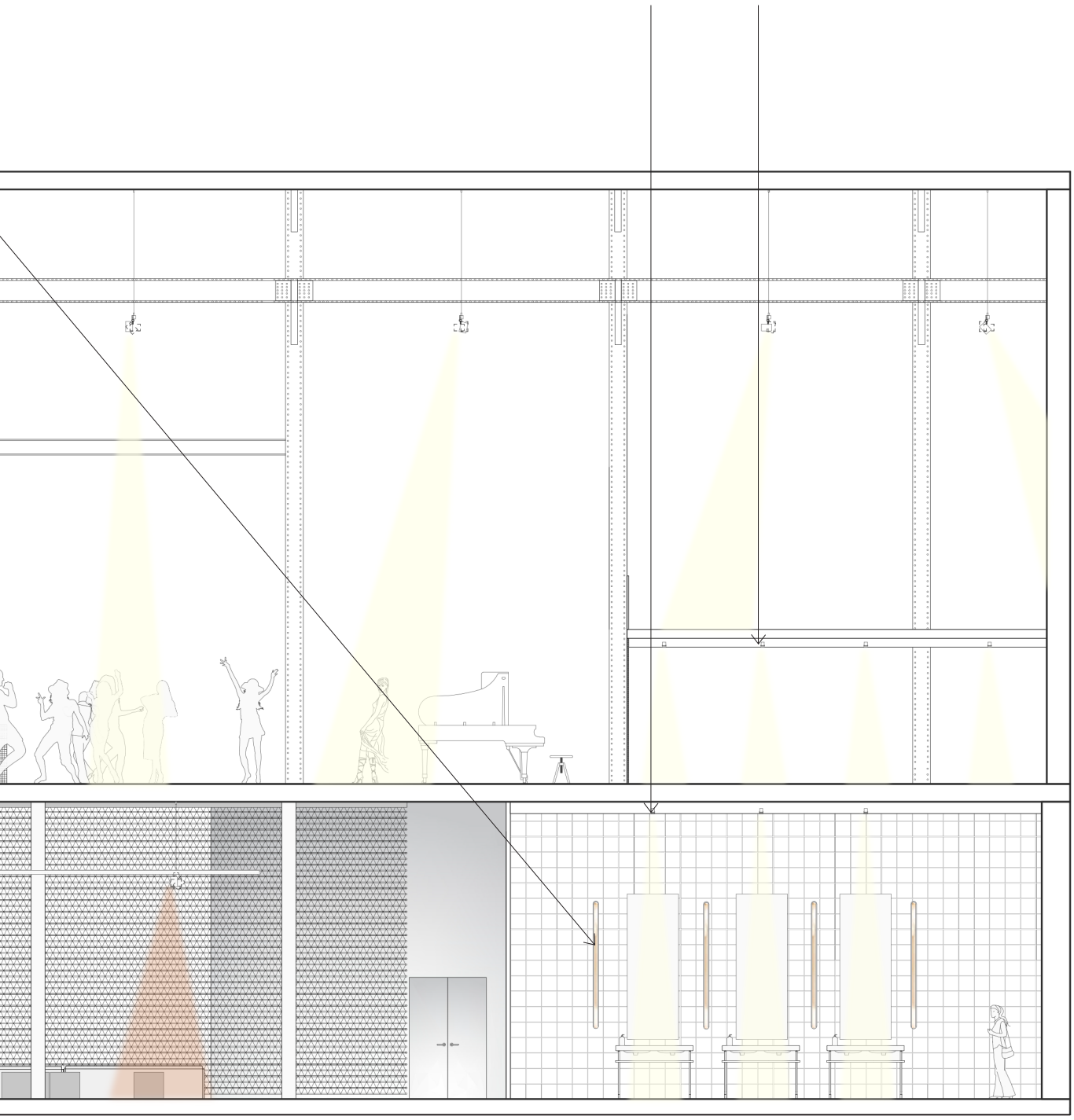

Éclairage global

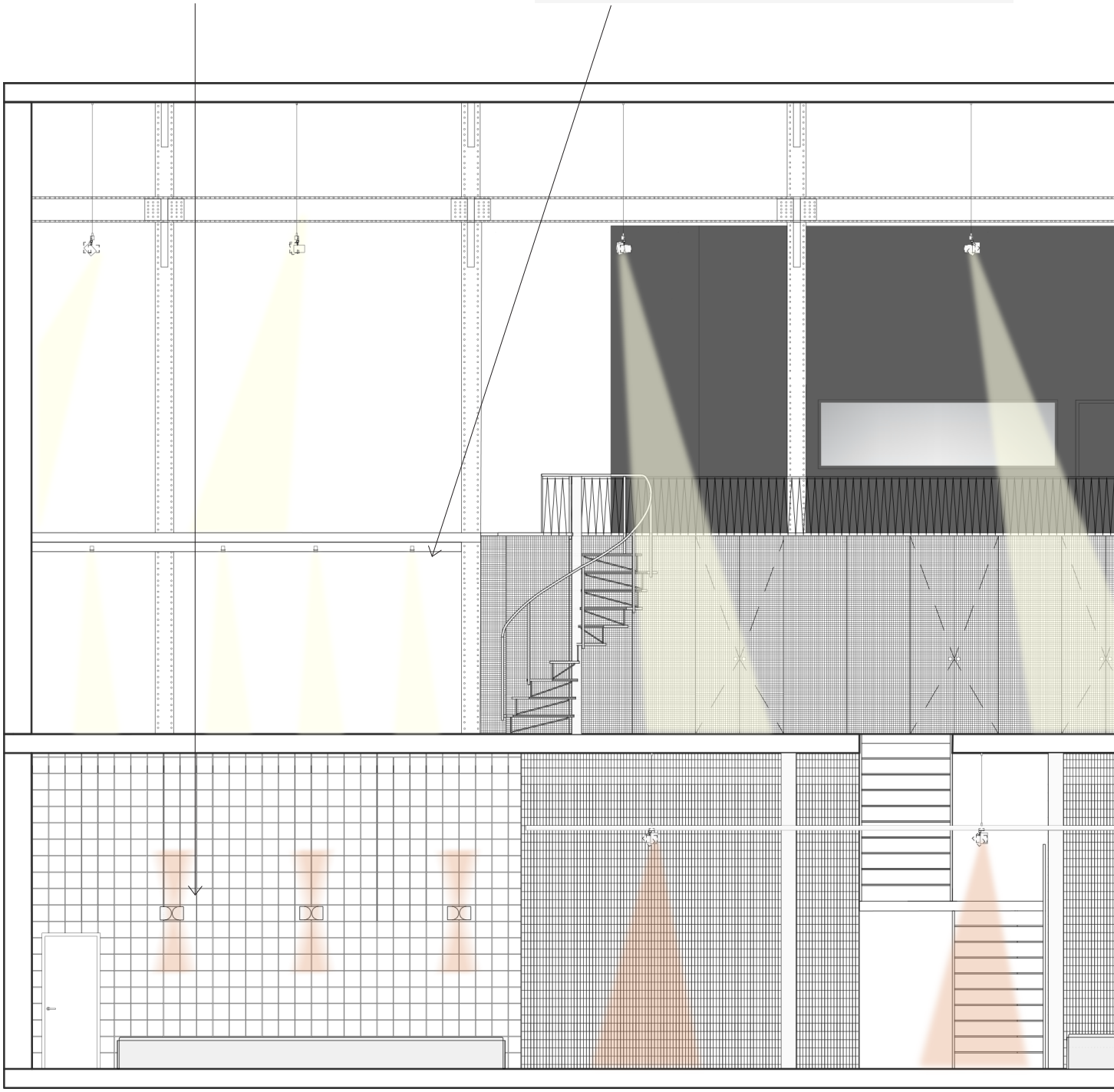

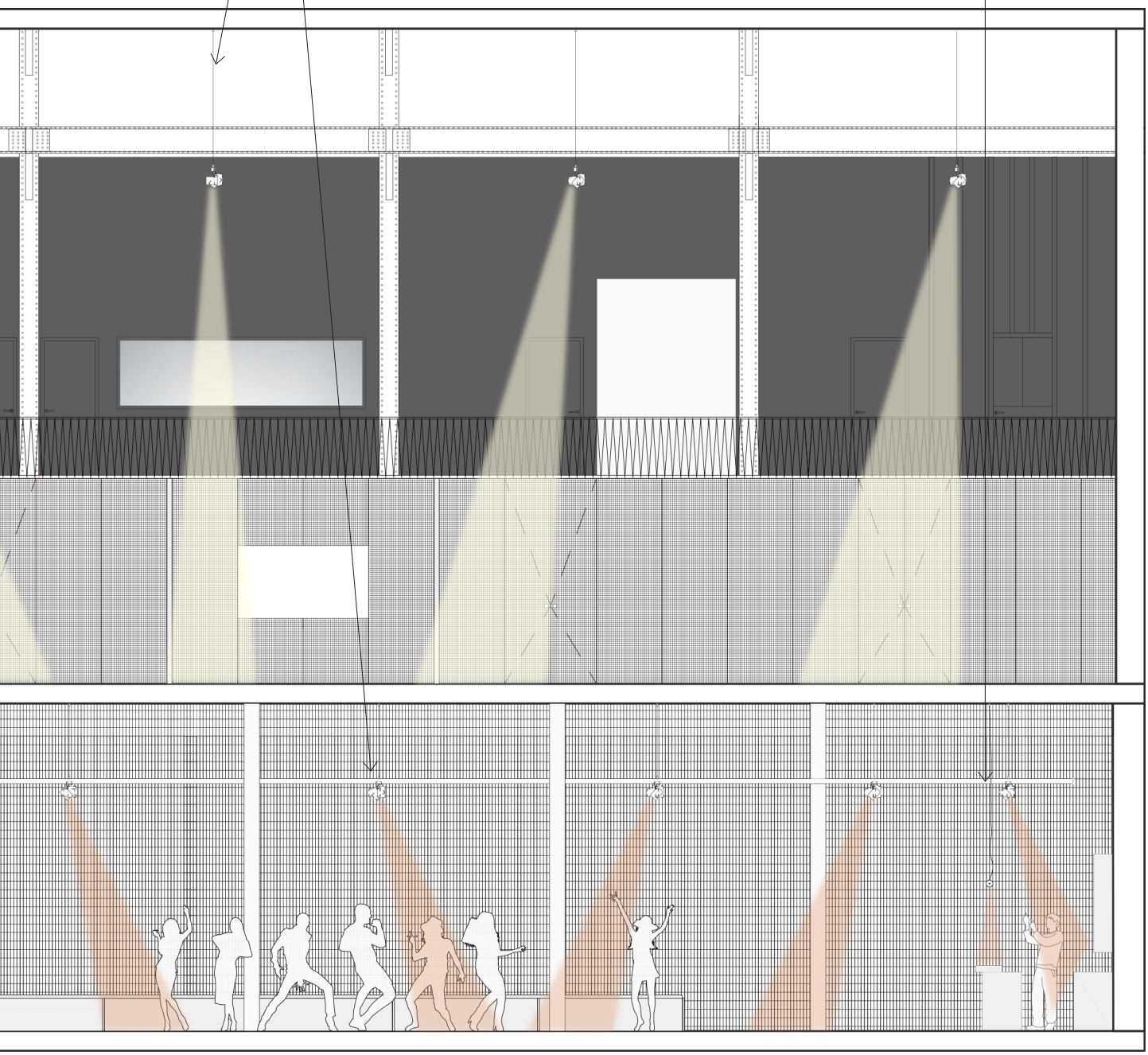

Éclairage global

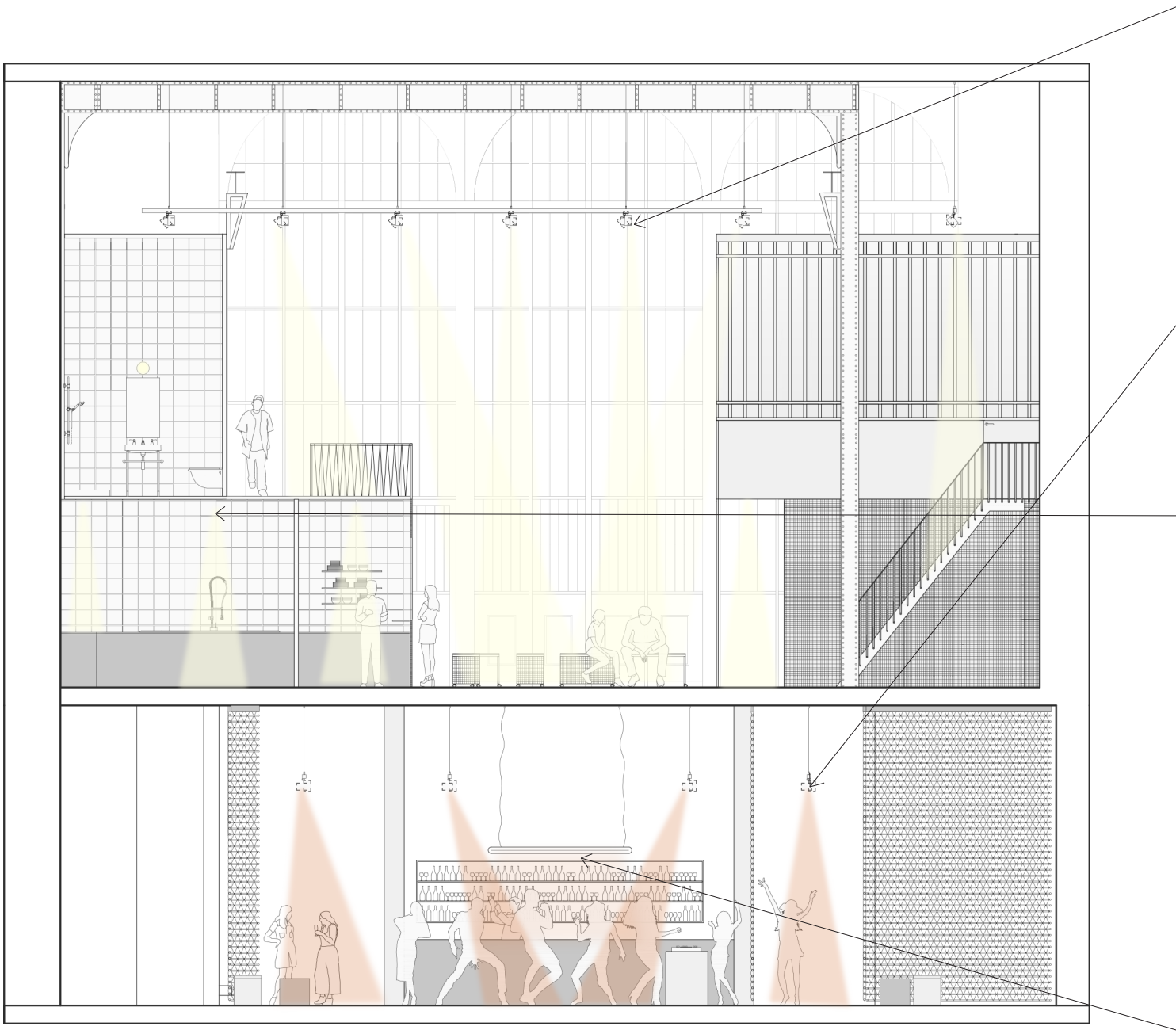

Éclairage global

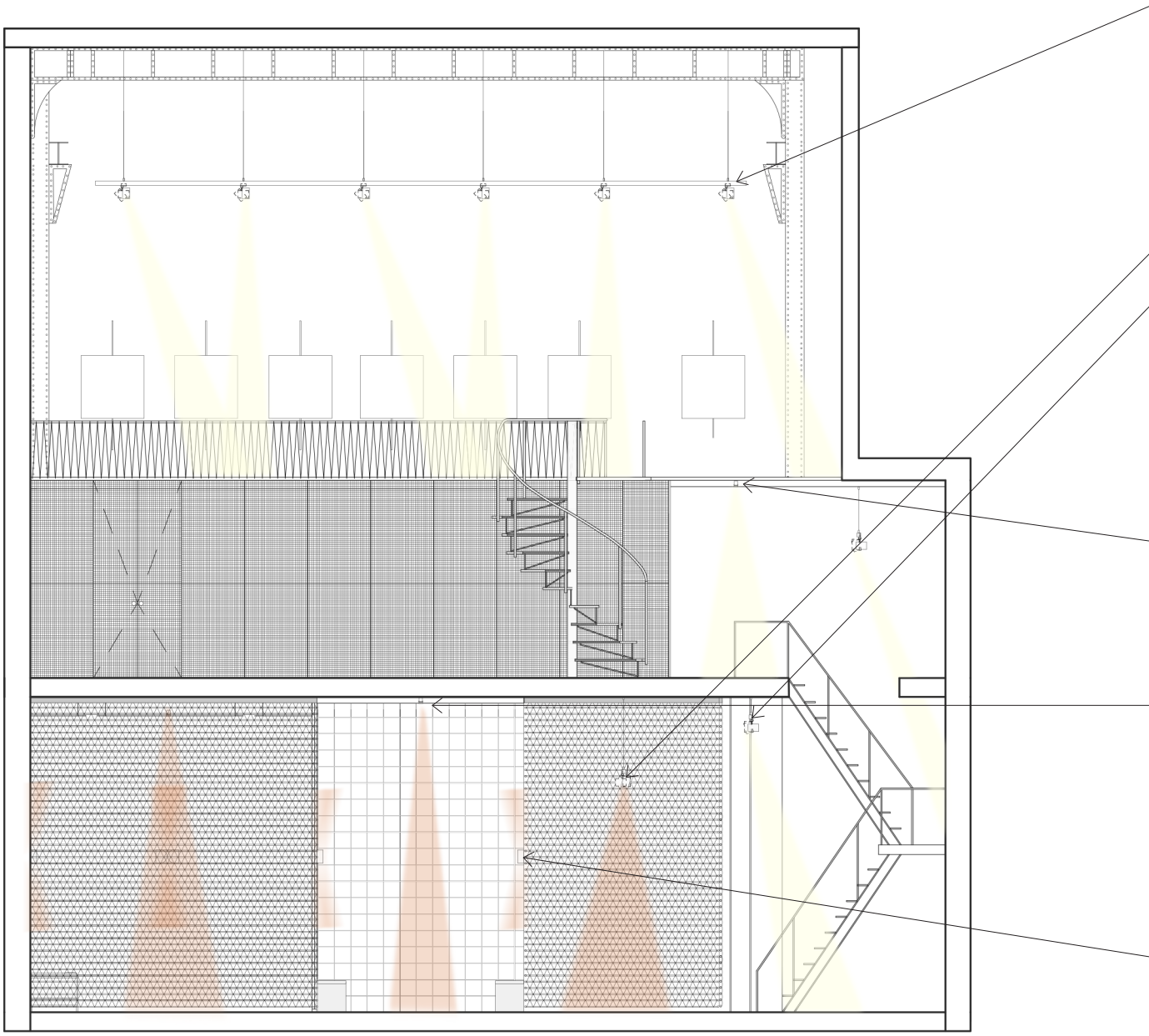

Tecnica Evo
Appareil pour rails flexibles

Modèle de chez Iguzzini

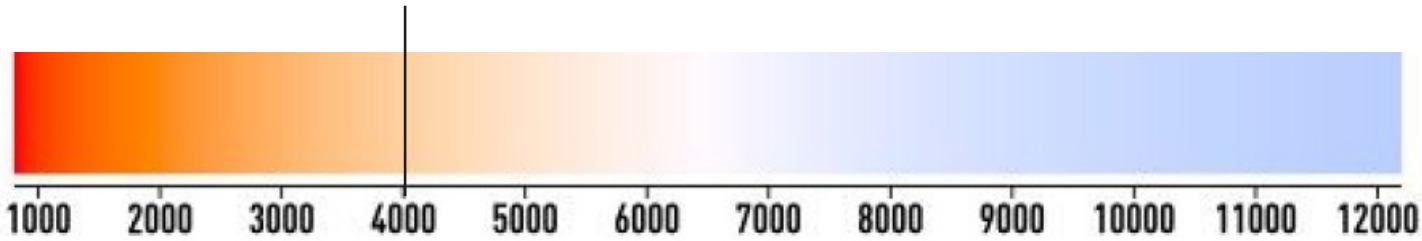

Light flexibility

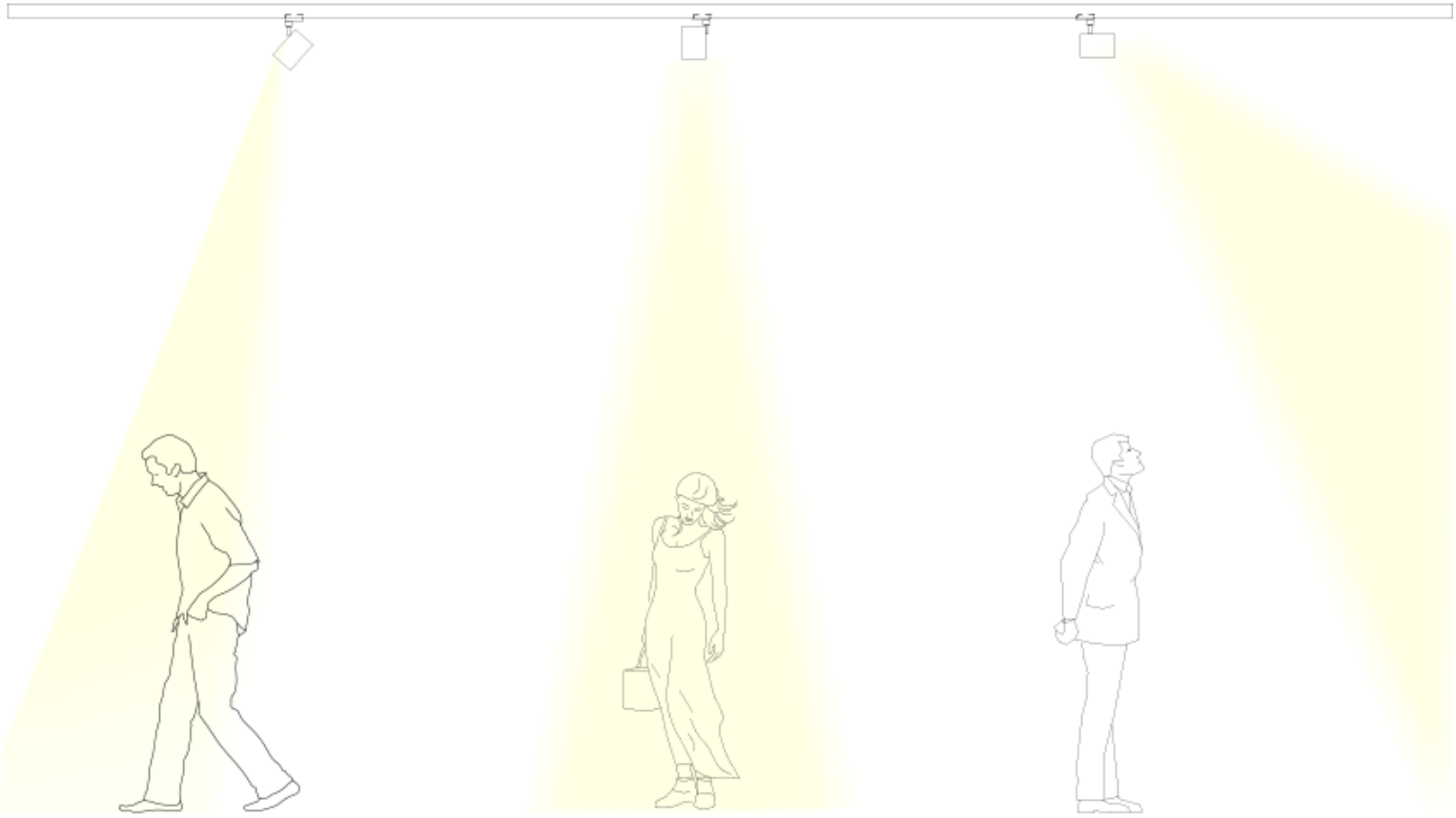

ambiance lighting

focus lighting

wallwash lighting

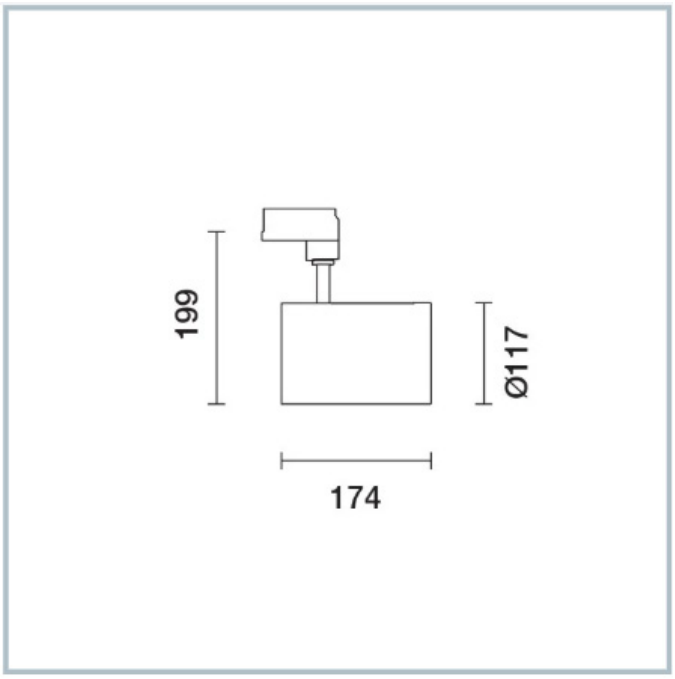

Couleurs disponibles

Fiche technique

- Installation sur rail binaire triphasé / DALI ou base adaptée.
- Réflecteurs interchangeables haute performance à efficacité lumineuse élevée et distribution homogène.
- Grand confort visuel.
- Inclinaison de 90° sur le plan horizontal et rotation de 360° autour de l'axe vertical.
- Appareils équipées de driver électroniques ou DALI.
- Versions à LED CoB à dissipation passive.
- Température de couleur: 4000K CRI 80 - CRI 90 / 3000K CRI 80 - CRI 90.
- Verre de protection pour IP40 sur groupe optique à commander en accessoire.

INDICES DE PROTECTION

CLASS I | IP20 | IP40

CERTIFICATIONS ET APPROBATIONS

CCC S&E | CE | EAC | ENEC-03 | UK CONFORMITY ASSESSED | BIS

QCERT

KEY FEATURES

LUMINAIRE ANGLE RELATIVE TO THE HORIZONTAL PLANE | LUMINAIRE ROTATION ABOUT THE VERTICAL AXIS | DIMMABLE LUMINAIRE | COMPATIBILITY WITH DALI PROTOCOL | INTERCHANGEABLE REFLECTOR

Laser fixe carré
Appareil encastré

Modèle de chez Iguzzini

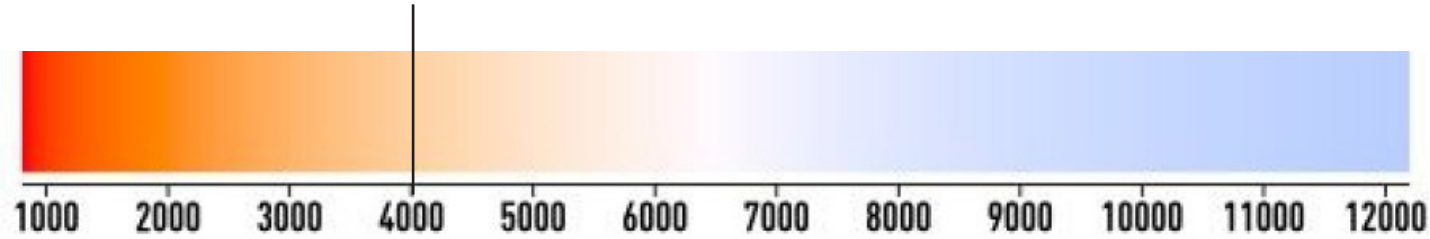

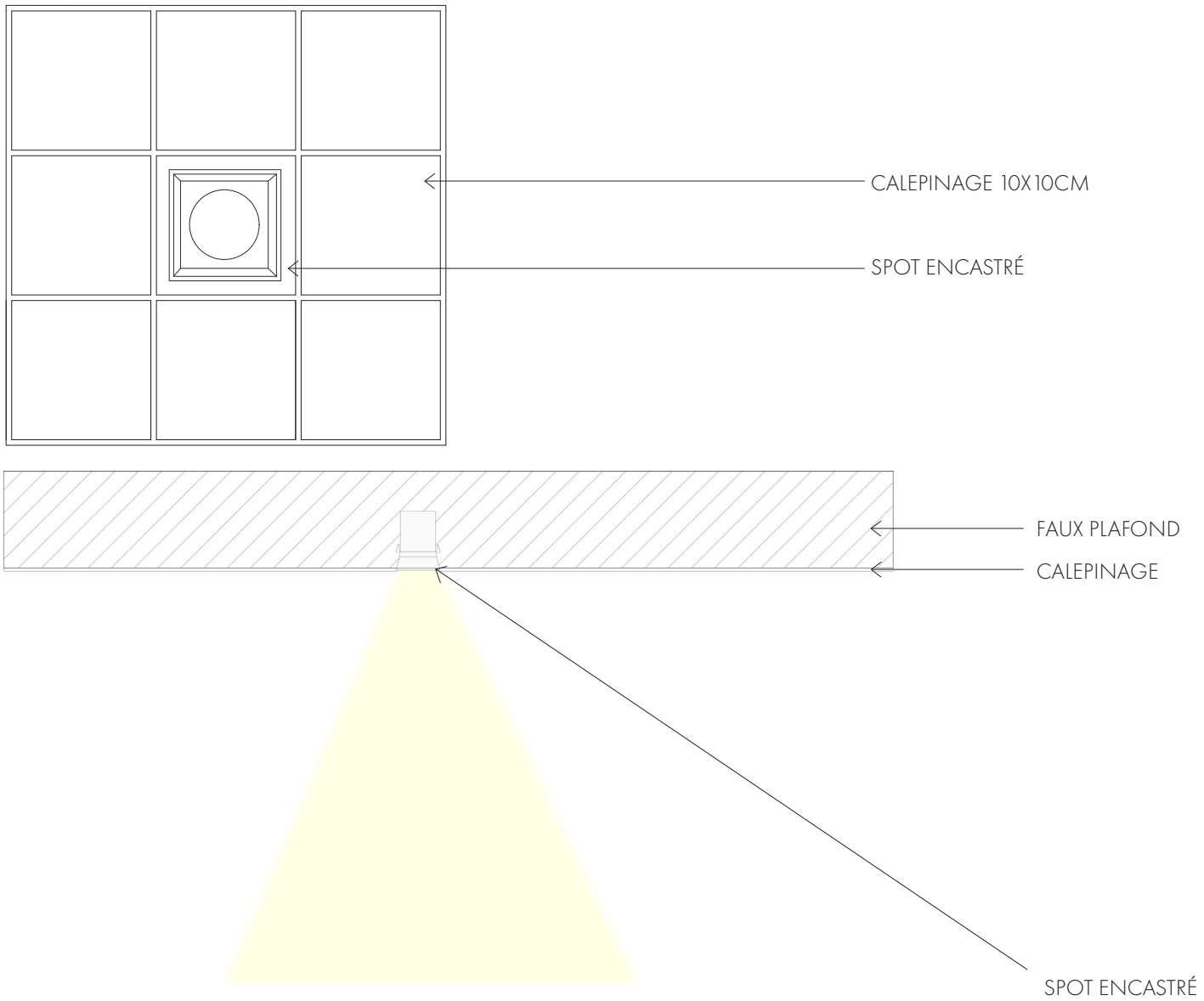

Global lighting

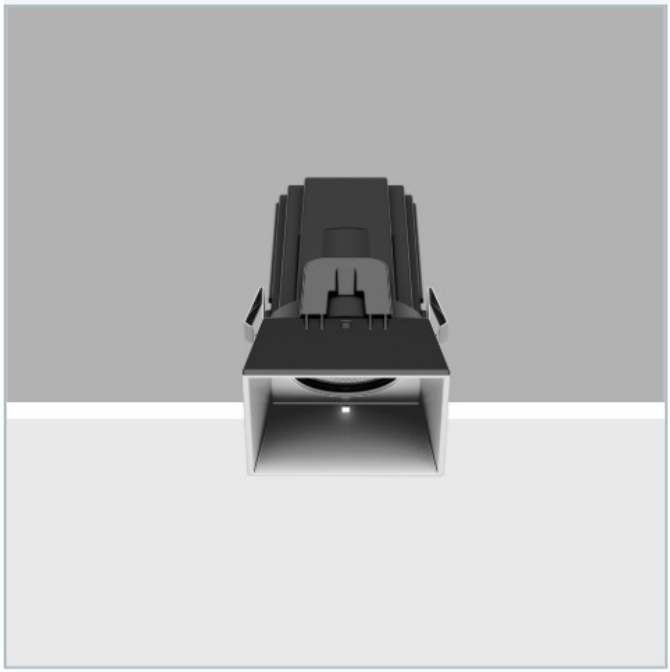

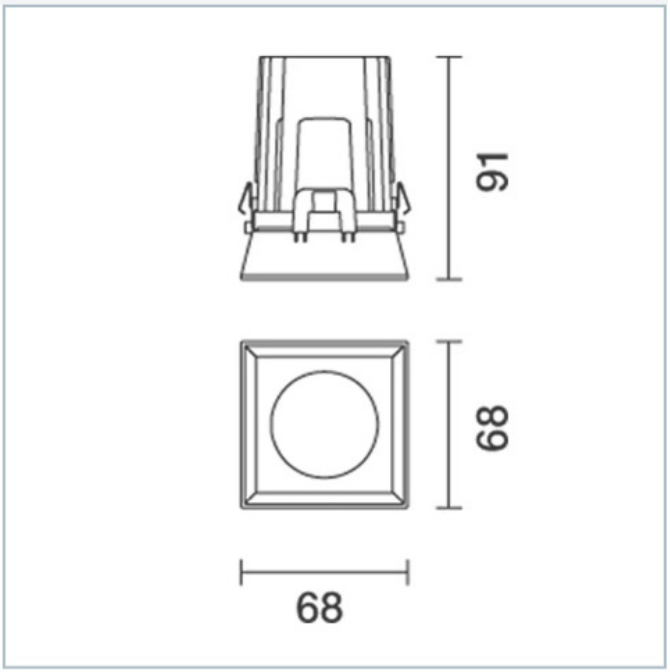

Couleurs disponibles

Fiche technique

- Installation encastrée sur les faux plafonds d'une épaisseur de 12,5 à 25 mm sur les versions Minimal (sans bord périmétral) ou de 1 à 25 mm sur les versions Frame (avec bord) à l'aide de ressorts en fil d'acier.
- Cadre et dissipateur de chaleur en fusion d'aluminium.
- Réflecteur en matière thermoplastique métallisée avec protection contre les érafl ures, à rendement lumineux élevé et à grand confort visuel.
- Émissions à luminance contrôlée, versions confort UGR<13 et superconfort UGR<10.
- Disponibles avec câblage on-off et à variateur.
- Les cotes du logement minimal d'installation figurent sur la notice de montage.
- IP20
- IP44 sur le corps apparent après installation.

INDICES DE PROTECTION

CLASS III IP20 IP44

CERTIFICATIONS ET APPROBATIONS

EAC ENEC-03 NOM BIS QCERT

KEY FEATURES

OPTI BEAM HIGH-PERFORMANCE REFLECTORS | LUMINAIRES IDEAL FOR INTERIORS WITH VIDEO TERMINALS | DIMMABLE LUMINAIRE | COMPATIBILITY WITH DALI PROTOCOL | PRESENCE DETECTOR

Isign
Applique / plafonnier

Modèle de chez Iguzzini

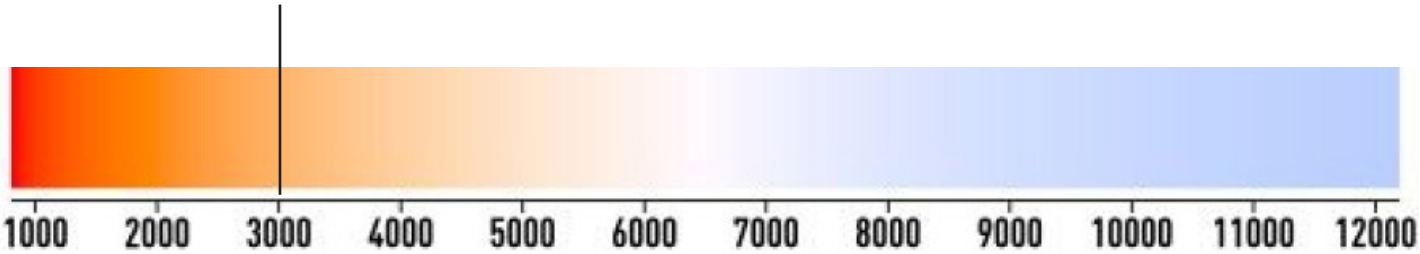

Applique

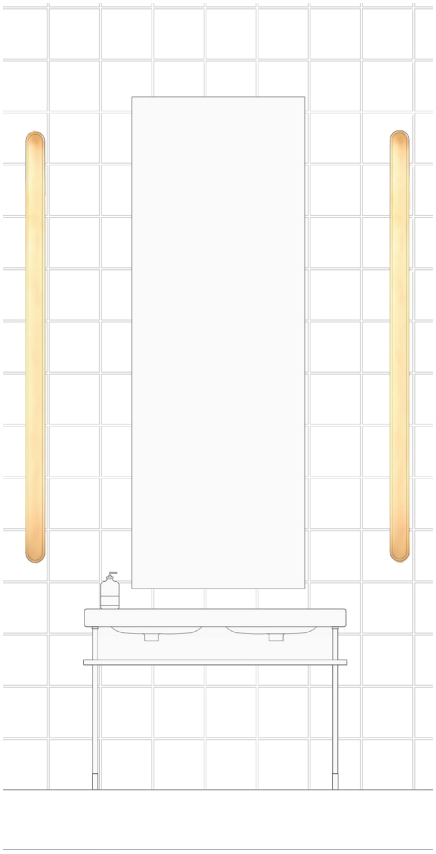

Plafonnier

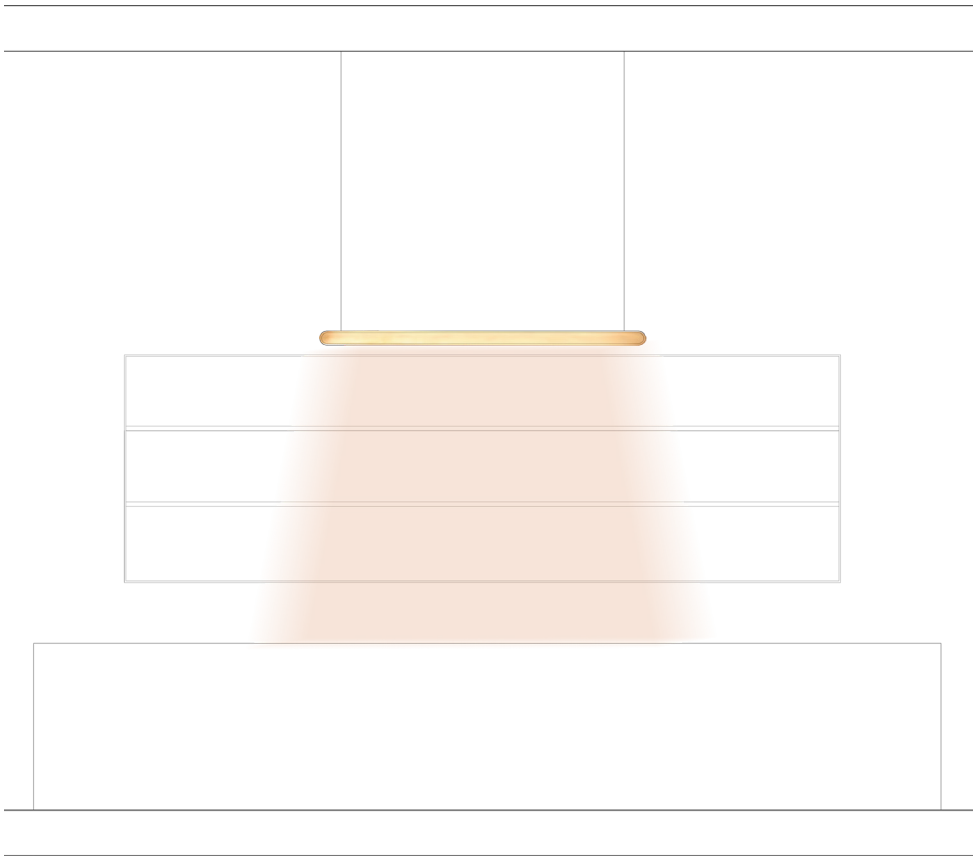

Ambiance lighting

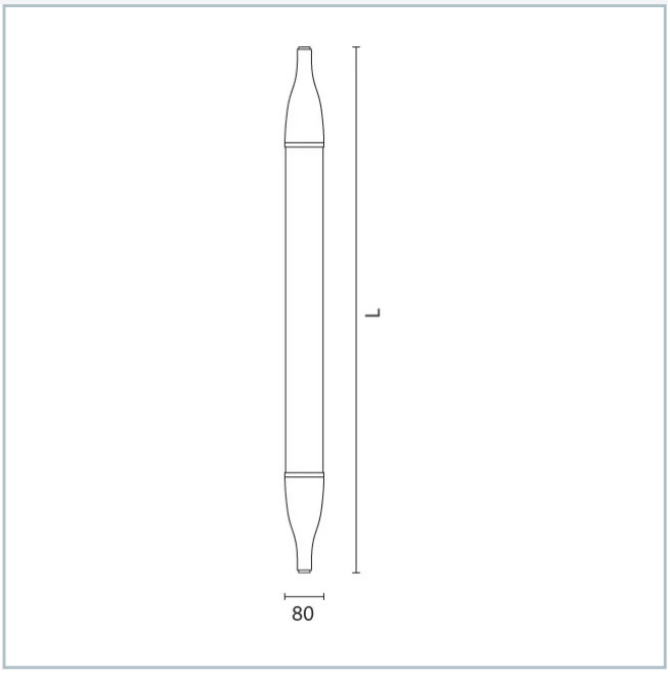

Couleurs disponibles

Fiche technique

- Appareil pour lumière diffuse.
- Corps et embouts en polycarbonate, structure interne en aluminium et tôle d'acier.
- Un double presse-étoupe M24 permet l'utilisation de câbles électriques Dmax=15,5mm.
- Dépose des embouts grâce à des clips en acier inoxydable.
- Plaque amovible pour le changement de lampe.
- Borniers à branchement rapide.
- Disponibles câblages électroniques, DALI (sur demande) et éclairage de secours permanent, autonomie 1h30 avec cycle de recharge de 12 heures - autonomie 3h avec cycle de recharge de 24 heures. Conformité aux spécifications EN60598-2-22.
- Appareil conçu pour un câblage linéaire.

INDICES DE PROTECTION

CLASS II

IP67

MECHANICAL RESISTANCE

IK08 - PROTECTED AGAINST 5 J SHOCKS

CERTIFICATIONS ET APPROBATIONS

CE

EAC

ENEC-03

NOM

UK CONFORMITY ASSESSED

QCERT

KEY FEATURES

LUMINAIRE

EMERGENCY

COMPATIBILITY

PRESENCE

PASS-

Foglio Applique

Modèle de chez Flos

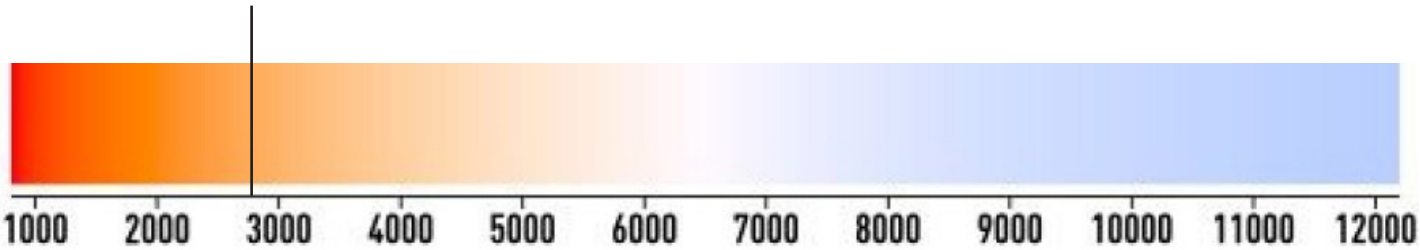

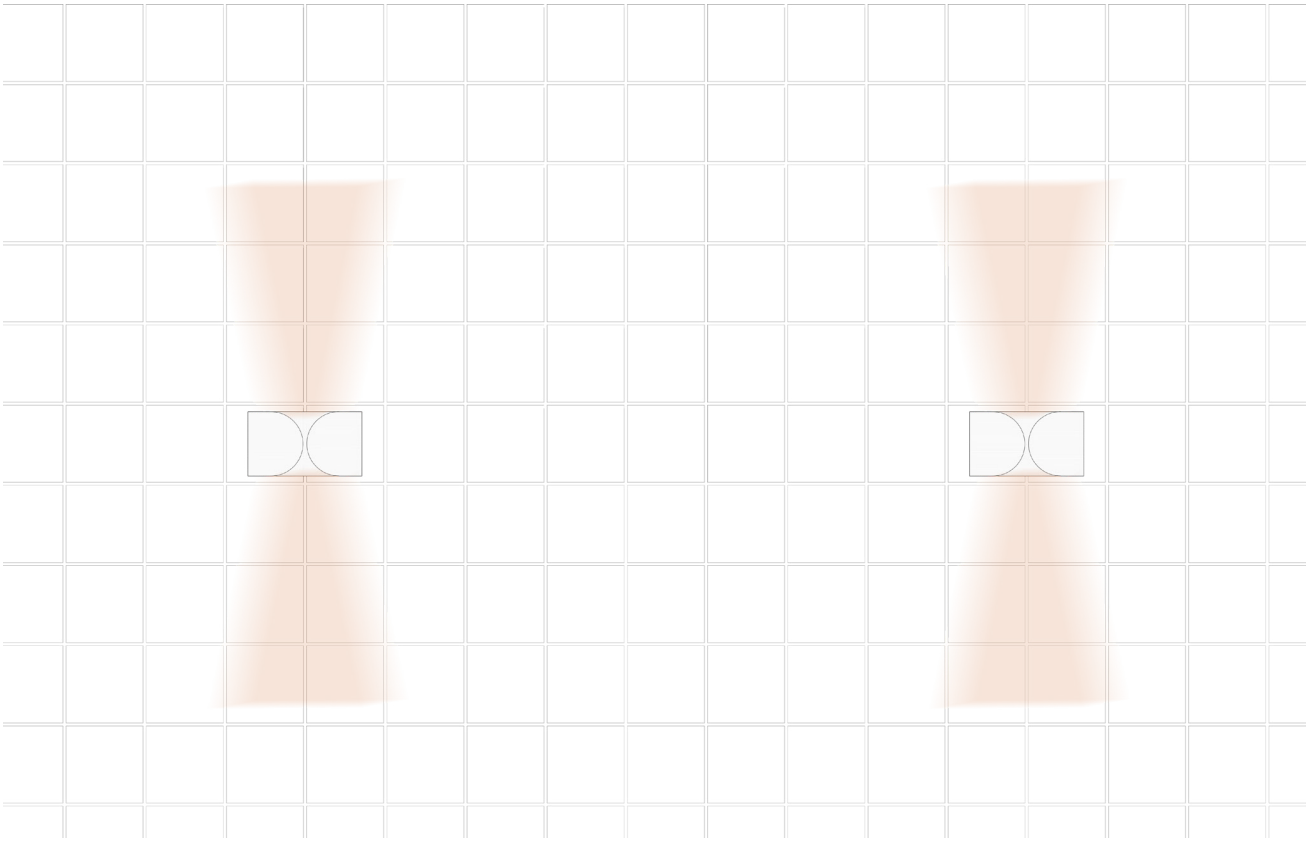

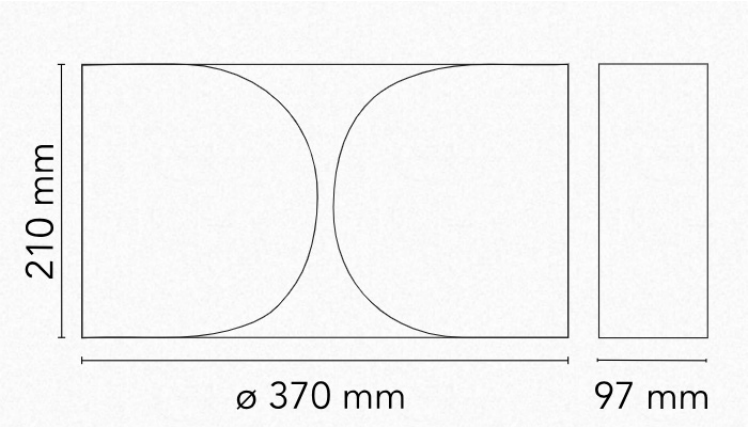

Couleurs disponibles

Fiche technique

Référence de l'article	F2400044
EAN	8059607016008
Environment	Intérieur – emplacement sec
Fixations	Mur
Puissance (W) ⓘ	100
Tension directe (V) ⓘ	220-250
Indice de protection IP ⓘ	20
Type de source lumineuse ⓘ	Bulb
Catégorie de lampe ⓘ	Halogène
Douille ⓘ	E27
Type d'éclairage	Indirect, Direct
Nombre de luminaires ⓘ	2

Underscore Ledstrip COB LED

Modèle de chez Iguzzini

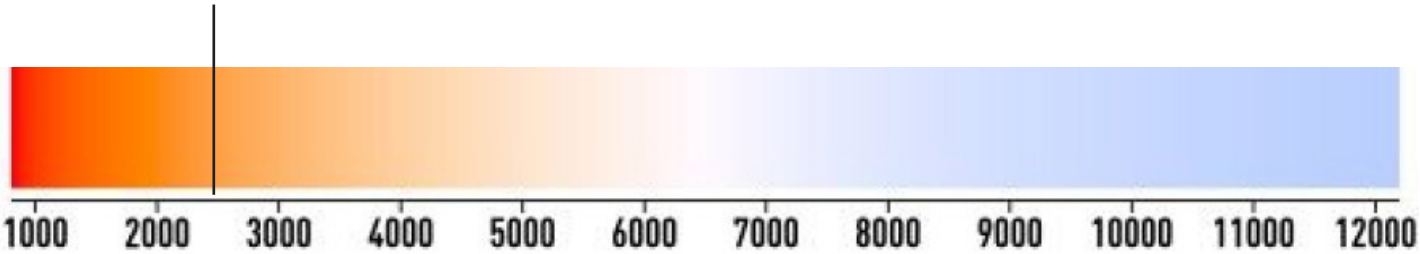

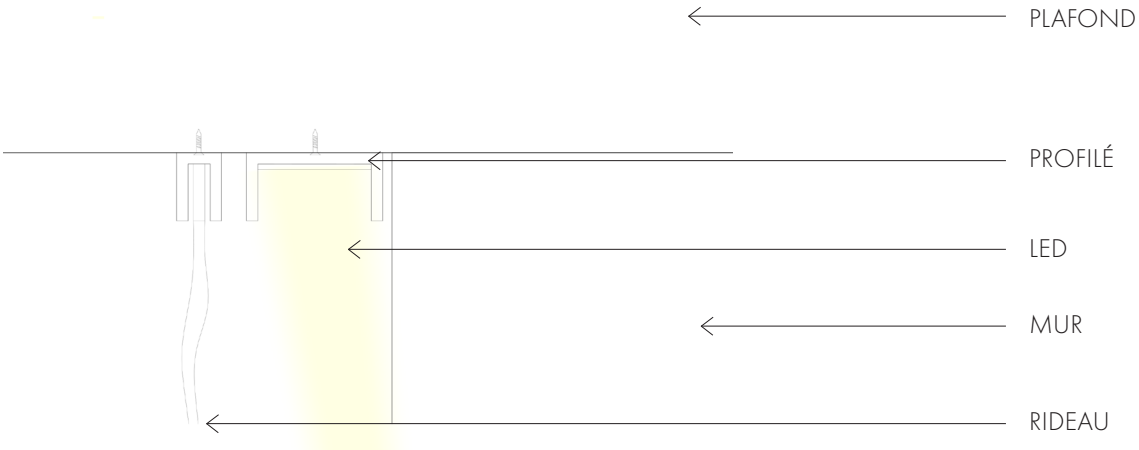

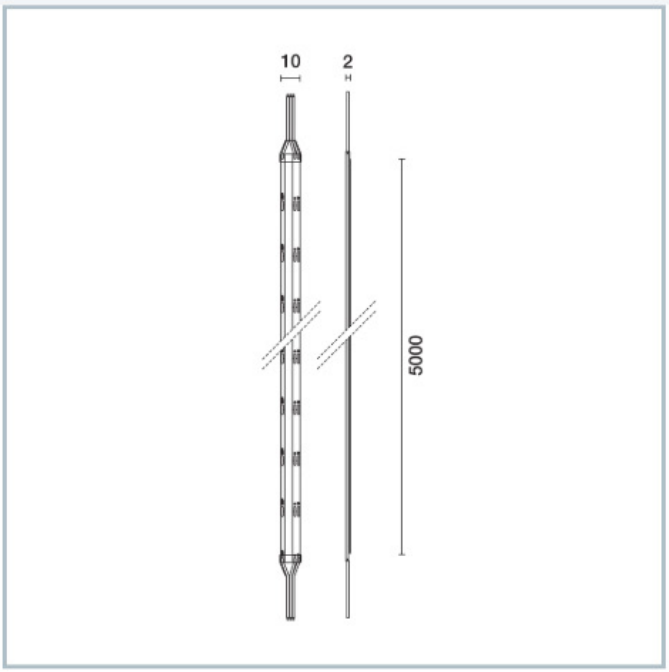

Couleurs disponibles

- Systèmes d'éclairage LED linéaires pour applications intérieures
- Conception modulaire et flexible, adaptée à de multiples configurations et intégrations architecturales
- Lumière de haute qualité pour des applications générales, avec un excellent rendu des couleurs
- Solutions basse tension pour renforcer la sécurité et la fiabilité du système
- Installation rapide et facile grâce à des systèmes adhésifs et des accessoires dédiés
- Solutions découpables et connectables pour une personnalisation maximale de la mise en page
- Compatibilité avec divers profils, diffuseurs et composants optionnels
- Haute efficacité lumineuse et longue durée de vie opérationnelle
- DALI, Casambi, des alimentations on-off disponibles pour les modèles monochromes et DALI et DMX pour les modèles RGBW et TW.

CLASSEMENTS DE PROTECTION

CLASSE III IP20

Underscore Ledstrip COB LED

Modèle de chez Iguzzini

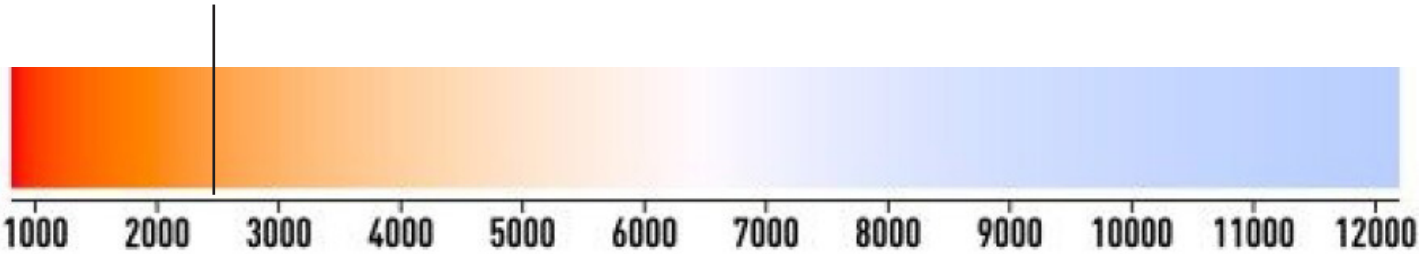

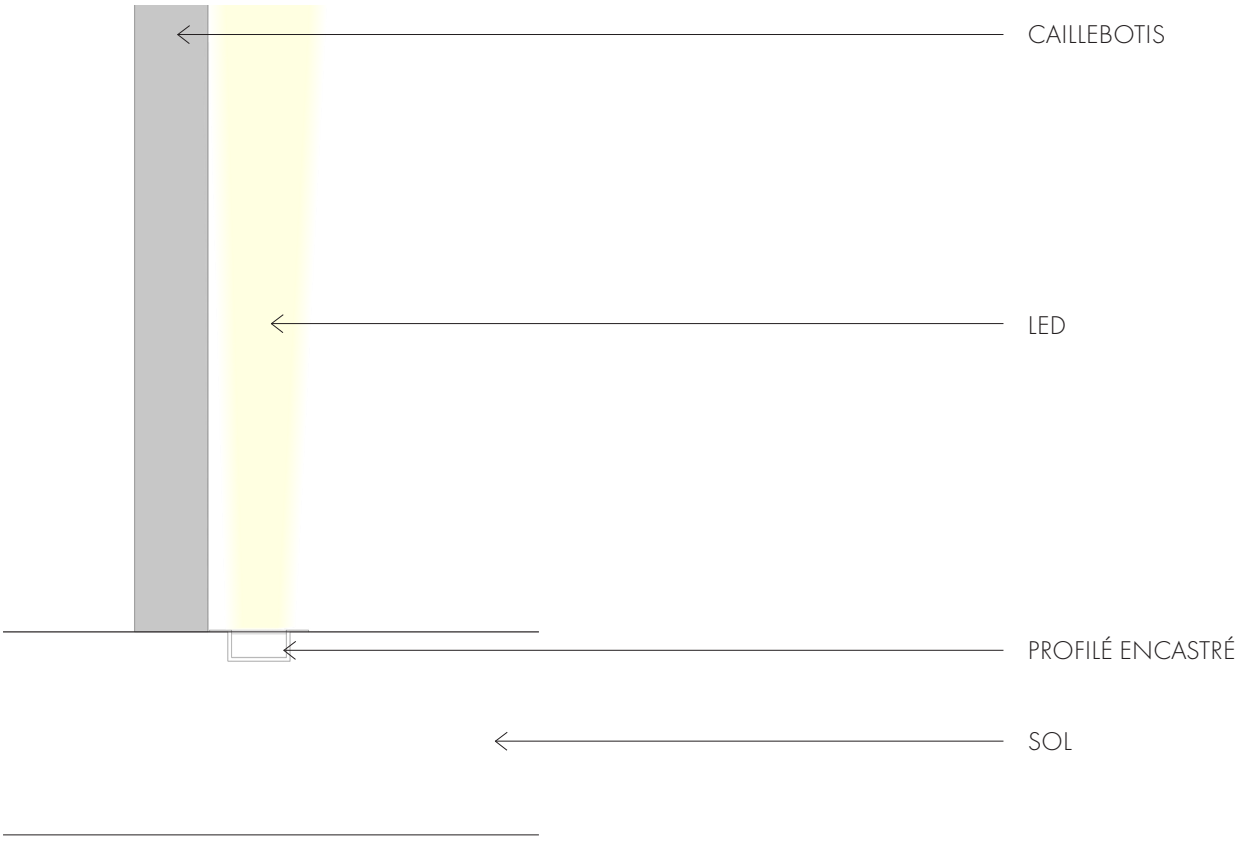

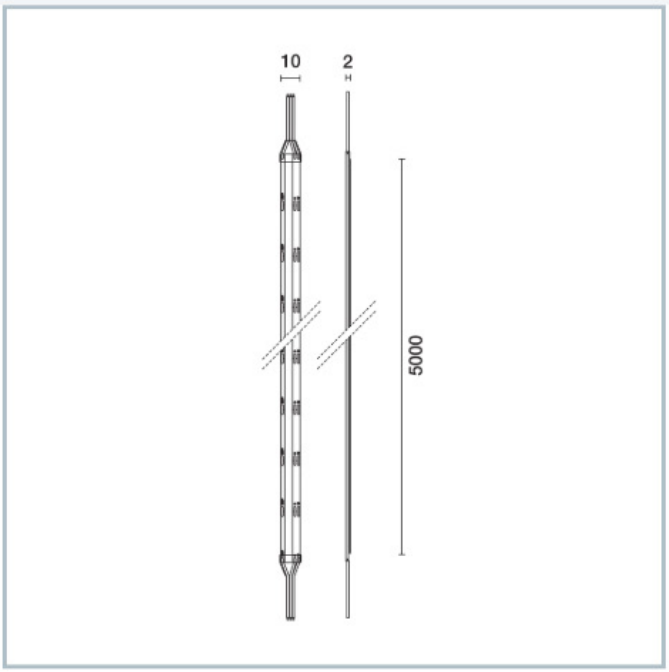

Couleurs disponibles

- Systèmes d'éclairage LED linéaires pour applications intérieures
- Conception modulaire et flexible, adaptée à de multiples configurations et intégrations architecturales
- Lumière de haute qualité pour des applications générales, avec un excellent rendu des couleurs
- Solutions basse tension pour renforcer la sécurité et la fiabilité du système
- Installation rapide et facile grâce à des systèmes adhésifs et des accessoires dédiés
- Solutions découpables et connectables pour une personnalisation maximale de la mise en page
- Compatibilité avec divers profils, diffuseurs et composants optionnels
- Haute efficacité lumineuse et longue durée de vie opérationnelle
- DALI, Casambi, des alimentations on-off disponibles pour les modèles monochromes et DALI et DMX pour les modèles RGBW et TW.

CLASSEMENTS DE PROTECTION